Ficha técnica del producto

Especificaciones



Llave térmica Easy9 2P 40A 6kA 230/400V AC curva tipo C

EZ9F56240

Principal

Gama	Easy9
Aplicación del Dispositivo	Distribución Eléctrica Residencial y Comercial
Tipo de Producto o Componente	Interruptor automático en miniatura
Nombre Corto del Dispositivo	Easy9 MCB
Polos	2P
número de polos protegidos	2
corriente nominal (In)	40 A
tipo de red	CA
tecnología de unidad de disparo	Térmico-magnético
código de curva	C
poder de corte	10000 A Icn en 220 V CA 50/60 Hz acorde a IEC 60898-1 6000 A Icn en 400 V CA 50/60 Hz acorde a IEC 60898-1
apto para seccionamiento	Sí acorde a IEC 60898-1

Complementario

Frecuencia de Red	50/60 Hz
[Ue] tensión asignada de empleo	220 V CA 50/60 Hz 400 V CA 50/60 Hz
límite de enlace magnético	5...10 x In
[Ics] poder de corte en servicio	6 kA 100 % x Icn en 230 V CA 50/60 Hz acorde a IEC 60898-1
[Ui] tensión asignada de aislamiento	500 V CA 50/60 Hz acorde a IEC 60898-1
[Uimp] Tensión asignada de resistencia a los choques	4 kV acorde a IEC 60898-1
indicador de posición del contacto	Sí
Tipo de Control	Maneta
Señalización local	Sin
tipo de montaje	Ajustable en clip
Tipo de montaje	Carril DIN
pasos de 9 mm	4
Altura	81 mm
Ancho	36 mm
Profundidad	66.5 mm
Color	Gris - tipo de cable: RAL 7035)

Este es un precio de lista. Para conocer el precio de venta consulta con tu distribuidor

Descargo de responsabilidad: Esta documentación no ha sido diseñada como reemplazo, ni se debe utilizar para determinar la idoneidad o la confiabilidad de estos productos para aplicaciones específicas de usuarios

Endurancia mecánica	10000 Ciclos
durabilidad eléctrica	4000 Ciclos
conexiones - terminales	Terminal tipo túnel - tipo de cable: arriba o abajo) 1…25 mm² Flexible Terminal tipo túnel - tipo de cable: arriba o abajo) 1…35 mm² rígido
par de apriete	3.5 N.m arriba o abajo
protección contra fugas a tierra	Sin

Entorno

Normas	IEC 60898-1
Certificaciones de Producto	CE
grado de protección IP	IP20 conforming to IEC 60529
Grado de contaminación	2
tropicalización	2
humedad relativa	95 % en -5…60 °C
Temperatura ambiente de funcionamiento	-5…60 °C
Temperatura ambiente de almacenamiento	-40…85 °C

Unidades de embalaje

Tipo de unidad de paquete 1	PCE
Número de unidades en el paquete 1	1
Paquete 1 Altura	3.600 cm
Paquete 1 Ancho	7.600 cm
Paquete 1 Longitud	8.500 cm
Paquete 1 Peso	240.000 g
Tipo de unidad de paquete 2	BB1
Número de unidades en el paquete 2	6
Paquete 2 Altura	7.600 cm
Paquete 2 Ancho	8.800 cm
Paquete 2 Longitud	22.600 cm
Paquete 2 Peso	1.504 kg
Tipo de unidad de paquete 3	S03
Número de unidades en el paquete 3	72
Paquete 3 Altura	30.000 cm
Paquete 3 Ancho	30.000 cm
Paquete 3 Longitud	40.000 cm
Paquete 3 Peso	18.448 kg

Garantía contractual

Periodo de garantía	18 meses

Environmental Data

Schneider Electric se propone lograr el estatus de cero neto para el año 2050 mediante asociaciones de la cadena de suministro, materiales de menor impacto y circularidad a través de nuestra campaña en curso "Use Better, Use Longer, Use Again" para extender la vida útil del producto y la capacidad de reciclaje.

Explicación de los Environmental Data >

Cómo evaluamos la sostenibilidad de los productos >

Huella ambiental

Huella de carbono (kg CO2 eq.)	**45**
Divulgación ambiental	**Perfil ambiental del producto**

Use Better

Materiales y embalaje

Contenido de metal recicladoNivel de reconocimiento	**0**
Paquete con tarjeta de reciclaje	**Sí**
Embalaje sin plástico	**Sí**
Directiva RoHS de la UE	**Cumple con las Exenciones**
Número SCIP	**0dbcf8b1-4732-4e36-88bc-462a078c2d4c**
Regulación REACh	**Declaración de REACh**

Use Again

Nueva empaque y refabricación

Perfil de circularidad	**No se necesitan operaciones de reciclaje específicas**
Recuperación	**No**
RAEE	**El producto deberá desecharse en los mercados de la Unión Europea después de la recolección de residuos específicos y nunca terminar en recipientes de basura.**

Technical Illustration

Dimensions

Dimensiones (mm)

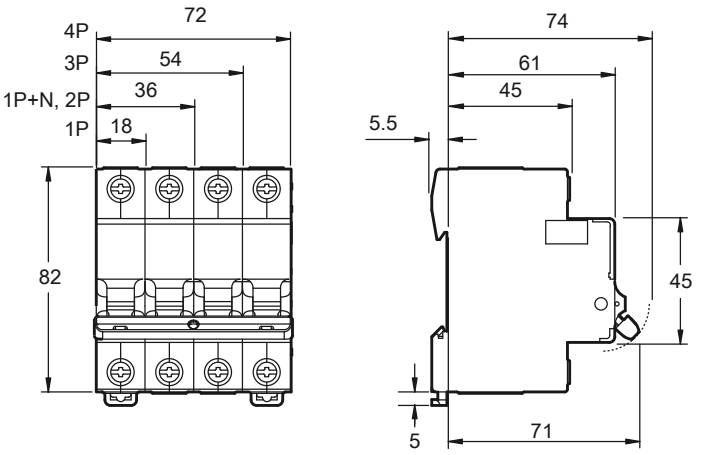

Image of product / Alternate images

Alternative

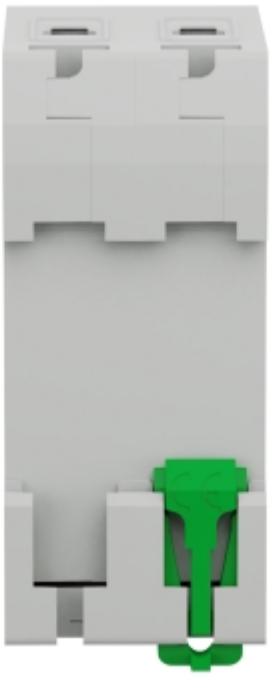

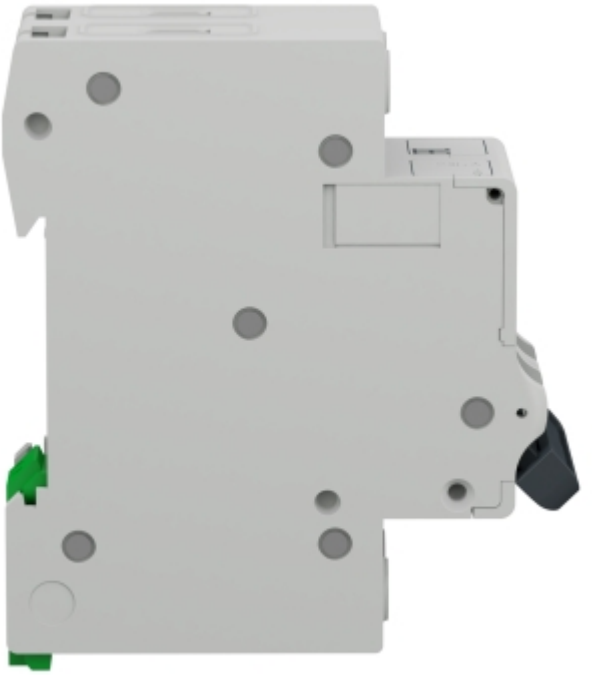

Ficha técnica del producto

EZ9F56240



